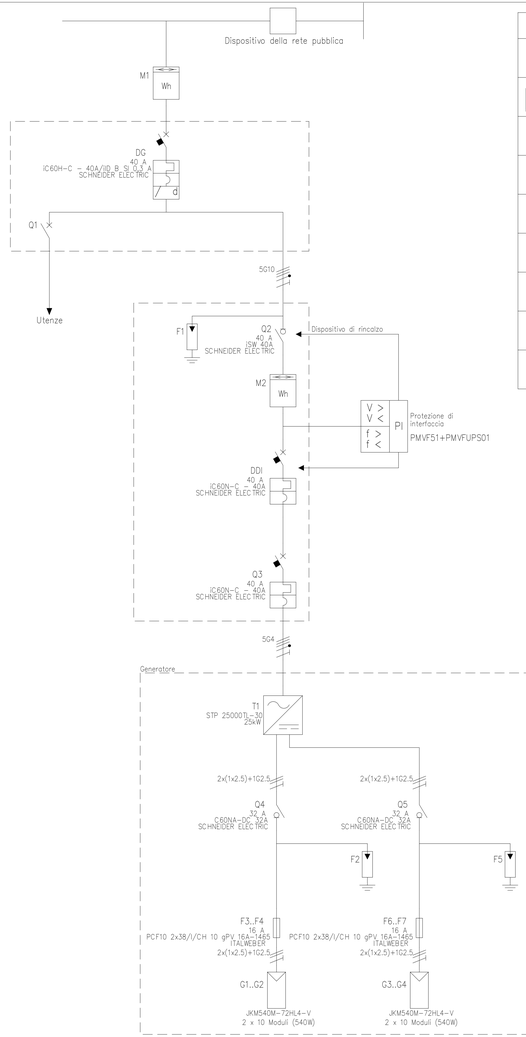

Legenda simboli

	Contatore bidirezionale
	Inverter
	Campo fotovoltaico
	Magnetotermico
	Fusibile
	Magnetotermico-Differenziale
	Int. manovra sezionatore
	Interruttore
	Scaricatore

DG: Dispositivo Generale
DDI: Dispositivo di Interfaccia

Assetti di esercizio

Assetto 1 – Dispositivo generale e di interfaccia chiusi.
I carichi dell'impianto sono alimentati dalla rete o dal generatore fotovoltaico
Assetto 2 – Dispositivo generale chiuso e dispositivo di interfaccia aperto.
I carichi dell'impianto sono alimentati solamente dalla rete (evento anomalo sul generatore o mancata produzione)
Assetto 3 – Dispositivo generale e di interfaccia aperti.
I carichi dell'impianto non sono alimentati (mancanza di alimentazione sulla rete)

Schema funzionale fotovoltaico
1 : 20

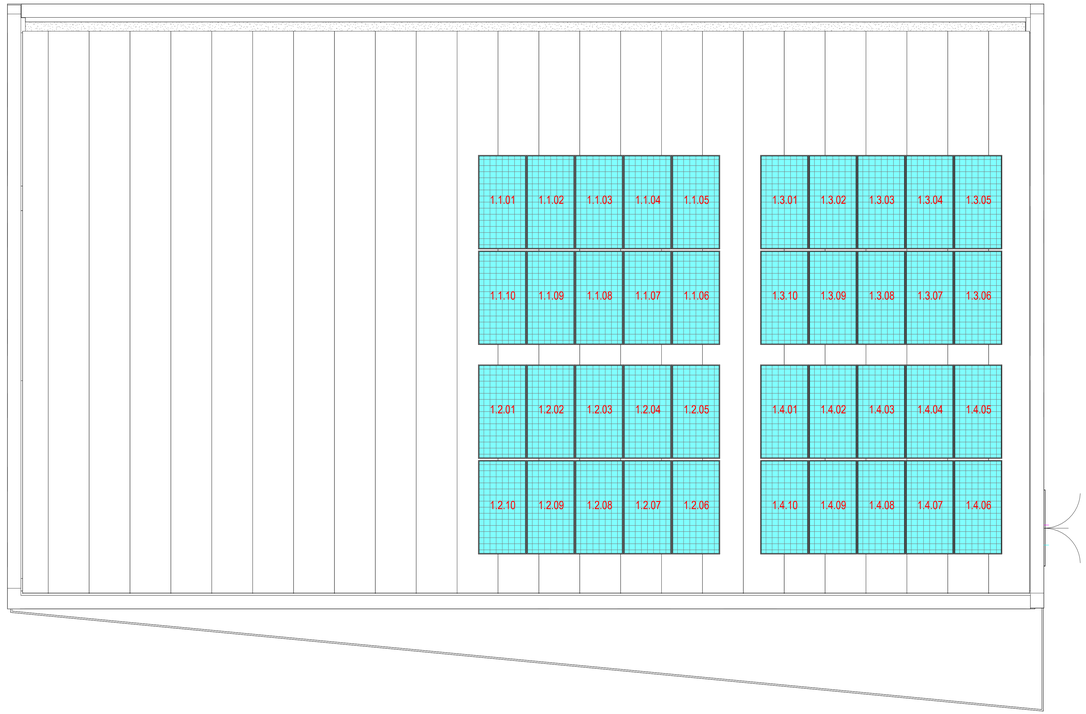

Layout Impianto Fotovoltaico
1 : 50

LEGENDA IMPIANTO FOTOVOLTAICO

PANNELLO FOTOVOLATICO IN SILICIO MONOCRISTALLINO DA 540 Wp

CARTELLONISTICA DA INSTALLARE

INTERRUTTORE DI TENSIONE IMPIANTO FOTOVOLTAICO

ATTENZIONE
IMPIANTO FOTOVOLTAICO IN TENSIONE DURANTE LE ORE DIURNE (volt)

Nel rispetto del DCPREV prot n. 1324 del 7 febbraio 2012*"Guida per l'installazione degli impianti fotovoltaici - Edizione Anno 2012" successiva nota prot. n. 6334 del 4 maggio 2012 di chiarimenti, l'installazione dovrà essere eseguita in modo da evitare la propagazione di un incendio dal generatore fotovoltaico al fabbricato, mediante l'interposizione tra i moduli fotovoltaici e il piano di appoggio, di uno strato di materiale di resistenza al fuoco almeno EI 30 ed incombustibile(Classe 0 secondo il Dm 26 giugno 1984 oppure classe A1 secondo il Dm 10 marzo 2005).*

DATI RIASSUNTIVI IMPIANTO

CARATTERISTICHE IMPIANTO

n° totale moduli :	40
potenza nominale impianto:	21,6 kWp
superficie occupata:	126,42 mq
energia media prodotta annua:	27.518,2 kWh
rendimento:	1.274,00 kWh/kWp

REGIONE MARCHE
COMUNE DI MONTEPRANDONE
Settore 2°: Lavori Pubblici- Tecnico - Manutentivo

Finanziato dall'Unione europea NextGenerationEU

PNRR "Missione 4 " - C1-1.1
REALIZZAZIONE DEL NUOVO ASILO NIDO DI MONTEPRANDONE
CUP G55E24000270006

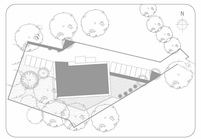

FASE: PROGETTO ESECUTIVO

SERIE: IMPIANTI ELETTRICI E SPECIALI

DESCRIZIONE:
Layout Schema Funzionale Impianto Fotovoltaico

COD. PROGETTO: P AP 24 004 P

NOME FILE	IDENTIFICATIVO ELABORATO	SCALA	PLOT
24004_IE_506.pdf	IE_506	Come indicato	

Progettisti:
PROMEDIA INGEGNERIA
STUDIO ASSOCIATO
VIA PIAVE - 63100 ASCOLI PICENO (AP)
Tel. 0736/252935 - Fax 0736/256658
E-mail: promedia@promedia-ingegneria.it - Sito internet: www.promedia-ingegneria.it
Direttore Tecnico Arch. Raffaele Di Stefano

RESPONSABILI DELLA PROGETTAZIONE
Ing. Raffaele Di Stefano (Coordinatore)
Ing. Pasquale Di Egidio (Direttore Tecnico)
ESPERTO GESTIONE ENERGIA (UNI CEI 11339)
Ing. Domenico Rasicaporri

COLLABORATORI PROMEDIA SRL
Arch. Ercole Voggi
Arch. Gianluca Di Paolo
Arch. Nicola Ciarelli
Arch. Danilo Soares Winhate Costa
Arch. Alessio Pappani
Ing. Massimo Referzo
Ing. Paola Caccia
Ing. Duilio Fiorelli
Ing. Elena Sacripante
Ing. Matteo Di Berardino
P.ind. Pierluigi Fonzaghi
Geom. Annalisa Maria Bizzarri
Geom. Ilenia Di Marco
Geom. Luigi Ridolfi

RESPONSABILE DEL PROCEDIMENTO
Geom. Pino Cori

revisione	data	riferimento revisione	eseguito	controllato	approvato
0	Settembre 2024	Emissione	PF	DR	RDG

Questo documento è di nostra proprietà esclusiva.E' proibito la riproduzione anche parziale e la cessazione a terzi senza la nostra autorizzazione.